Besigtigelsesbog for YAF54, Dybdalsvej, 9870 Sindal.

Bedre Internet i Tog, Jylland
KM: 315,64

marts 2020

banedanmark

Besigtigelsesbog for YAF54, Dybdalsvej, 9870 Sindal.

Indhold Side

Indholdsfortegnelse

1 Baggrund for projektet 4
1.1 Lovgrundlag & finansiering 5

***Tegningsoversigt* 6**

2 Projektbeskrivelse 7
2.1 Udvælgelse af opstillingsstedet 7
2.2 Projektbeskrivelse ved Dybdalsvej 9
2.2.1 Støj i anlægsfasen 10
2.2.2 Midlertidige arbejdsarealer 11
2.3 Myndighedsforhold 11

3 Ejendomsretlige forhold 13
3.1 Ekspropriation 13

4 Besigtigelse ved km 315,64, Sindal 14
4.1 Anlægsarbejde fra km 315,64 14

5 Særlige bestemmelser 15
5.1 Hjørring Kommune 15

1 Baggrund for projektet

Som led i Togfonden DK – et politisk forlig af 14. januar 2014 mellem den daværende regering (Socialdemokratiet, Radikale Venstre, Socialistisk Folkeparti) Enhedslisten og Dansk Folkeparti – tilkendegav forligskredsen, at den nuværende internetdækning af jernbanen ikke er tilfredsstillende. Danskerne skal sikres god internetdækning i alle tog på hele statens jernbanenet med henblik på, at passagererne bl.a. skal kunne anvende toget som en fuld funktionsdygtig arbejdsplads.

Forligskredsen besluttede derfor med aktstykke nr. 9 af 13. oktober 2016 at afsætte midler til igangsættelse af arbejdet, der gennemføres i et samarbejde mellem DSB, Arriva, TT-Netværket (Telenor og Telia), TDC, Hi3G og Banedanmark.

Det overordnede projekt består af følgende hovedelementer, der er indbyrdes afhængige:

- Indbygning af signalforstærkere i DSB's tog, så signalerne bedre kan trænge igennem til passagererne.
- Indbygning af Wi-Fi-system for datatransmission i DSB's tog
- Forbedret mobil- og internetdækning langs Banedanmarks jernbanenet. Mobil- og internetdækning sikres langs jernbanen ved at udnytte Banedanmarks eksisterende master samt ved en opgradering af masteinfrastrukturen ved at udbygge netværket med nye master og etablere transmission.

Projektet vil endvidere forbedre mobil- og internetdækningen for omkringboende til jernbanen.

1.1 Lovgrundlag & finansiering

Jernbaneloven (Lov 686 af 27/05/2015) med senere ændringer giver Transportministeren (Banedanmark) hjemmel til at ekspropriere de nødvendige arealer til brug for jernbaneprojekter, herunder jf. § 30, stk. 2, nr. 8 til "nyanlæg, ændring eller vedligehold af master og dertilhørende tekniske anlæg til brug for mobil- og internetdækning i tog.". Herudover sikrer jernbaneloven, at Banedanmark har hjemmel til at udføre de forundersøgelser m.v. der er nødvendige herfor.

Banedanmarks del af projektet finansieres via Finanslovens udmøntning af Togfonden DK (§28.63.08.30) og dækker anlægsomkostninger til master mv., fibernet til transmission samt teknikhytter.

Figur 1: Oversigt over masteplaceringer til projektet

Tegningsoversigt

Til forslag til de tekniske bestemmelser hører følgende bilag:

Besigtigelsestegninger
Besigtigelse, Oversigtsplan - 1: 4.000
tegningsnummer, SA-25-314915-06-19

Tekniske planer
Opstalt 42 meter gittermast med tilhørende antennesystemer.
tegningsnummer YAF54 - 1

Princip skitse - Kabine.
tegningsnummer YAF - 2

2 Projektbeskrivelse

Generel beskrivelse af projektet "Internet i Tog"
Banedanmark og mobilnetoperatørerne samarbejder om at skabe øget mobil- og internetdækning. Banedanmarks del af projektet skal sikre god mobildækning langs jernbanen ved at udnytte eksisterende master samt opgradere infrastrukturen ved at udbygge netværket med nye master samt etablere fibertransmission, dvs. internetforbindelse.

Projektet løber til udgangen af 2020 og alle opgraderinger vil derfor også være fuldt implementeret i udgangen af 2020.

Masterne bliver typisk mellem 42 og 48 meter høje og der vil herudover også opsættes en teknikkabine på 3 x 6 x 3 meter.

Mobilnetoperatørerne installerer og idriftsætter eget radioudstyr i Banedanmarks master samt teknikkabiner.

DSB og mobilnetoperatørerne vil i samarbejde installere signalforstærkere i togene, så signalerne bedre kan spredes inde i togene. Endvidere vil DSB stå for etablering af en multioperatør WiFi-løsning i DSB's tog med forbindelse til mobilnetoperatørernes mobilnetværk.

Størstedelen af alle nye master bliver placeret på Banedanmarks nuværende arealer, og kun undtagelsesvist er der behov for areal- og rettighedserhvervelse til etableringen.

Masterne søges placeret således, at de generer naboer i nærområderne mindst muligt.

Udover togpassagererne vil projektet også komme de omkringliggende borgere til gode, idet den øgede dækning også vil dække områder udover jernbanen. I alt opstilles der i projektet ca. 50 nye master.

2.1 Udvælgelse af opstillingsstedet

Området ved Vester Tolne er præget af stærkt kuperet terræn, skov samt jernbanen, der kurver sig over flere kilometer. Dette stiller høje krav til placeringen samt højden af masten. Den valgte placering tager baggrund i et omfattende forarbejde, som har udgangspunkt i flere dækningsberegninger, og som tager størst muligt hensyn til landskab, natur og naboer i området.

Oversigtskort 1 nedenfor viser dækningen på mobilt bredbånd på mindst 30 Mbit/s. Den lyseblå farve viser, hvor der er dækning fra fire mobilnetoperatører, den mørkeblå farve viser hvor der er dækning fra tre mobilnetoperatører, den lilla farve hvor der er dækning fra to mobilnetoperatører og den pink farve viser, hvor der er dækning fra 1 mobilnetoperatør. Den røde cirkel viser, hvor Banedanmark ønsker en masteplacering og den sortstiplede linje viser jernbanestrækningen.

Som det fremgår af nedenstående oversigtskort, ses det tydeligt, at der øst for Banedanmarks ønskede masteplacering ved Dybdalsvej, er et større dækningshul ved området omkring Vester Tolne. Ved etablering af en ny mast på baneareal for enden af Dybdalsvej vil dækningshullet blive lukket.

Oversigtskort 1: tjekditnet.dk pr. 08.01.2020

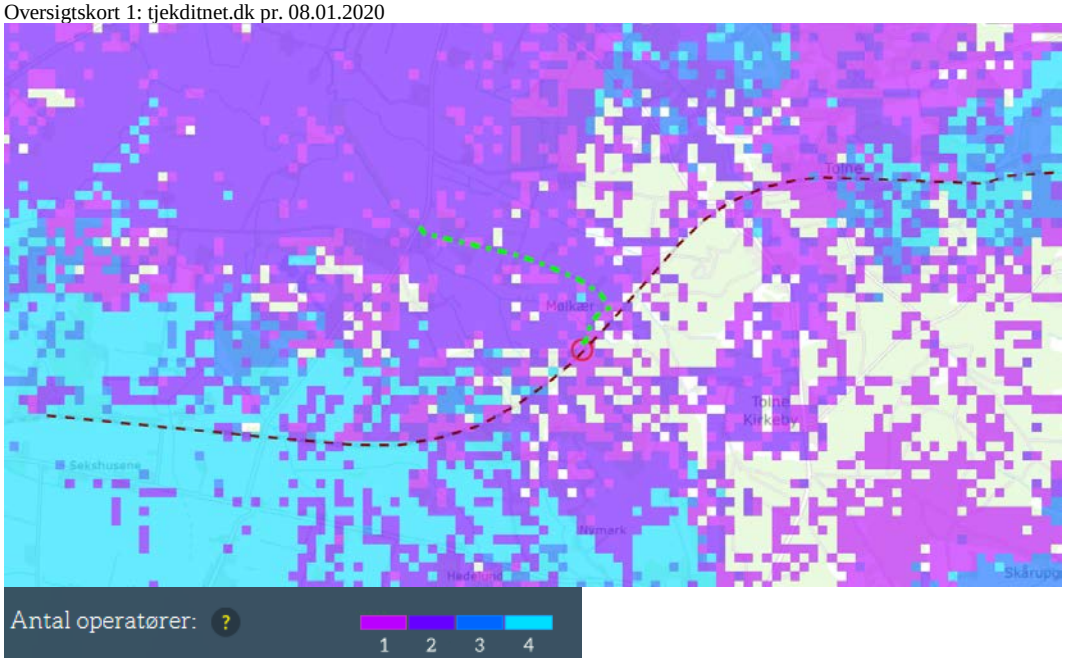

Banedanmark har i forbindelse med afsøgning af mulige placeringer for en mast i området omkring Tolne søgt en placering, der opfylder dækningskravene til etablering af en mast til Internet i tog, og som samtidig tager mest muligt hensyn til omgivelserne. Banedanmark skal bemærke, at flere potentielle masteplaceringer, som opfylder kravene til mobil- og internetdækning i området er undersøgt for område på ca. seks kilometer. Heraf er alle masteplaceringer blevet fravalgt, undtagen den valgte, efter undersøgelser af naboforhold, synlighed, adgangsvej, jordforhold mv.

Mastens højde har afgørende betydning for, hvor stort et område antennen rækker over. Jo højere masten er, jo større områder vil masten kunne dække. Træer, bygninger samt andre strukturer kan skygge for mobilsignalet og er med til at påvirke, hvordan dækningen bliver fra den enkelte placering. Særligt er skovområder svære at dække, idet mange tætstående træer skygger for mobilsignalet.

I forbindelse med udvælgelsen af den aktuelle placering har der været flere mulige placeringer i spil. Den valgte placering er beliggende på et areal, der ejes af Banedanmark. Arealet grænser til jernbanen, og der kan etableres ny adgangsvej til arealet nord for et beskyttet sten-og jorddige. Der er på arealet plads til både den nye mast og teknikkabinen.

Mast og teknikkabine placeres inden for et område, der af Hjørring Kommune er udpeget som værende bevaringsværdigt landskab. Som det fremgår af ovenstående, har Banedanmark undersøgt flere alternative placeringer, der dog alle er fravalgt blandet andet på grund af synlighed fra naboejendomme samt krav til mobil- og internetdækning.

Mast og teknikkabine placeres i bevaringsværdigt landskab, da det ikke er muligt at placere en ny mast, der opfylder kravene til mobildækning langs banestrækningen, og som samtidig er beliggende uden for bevaringsværdigt landskab. Det har ligeledes ikke været muligt at finde en egnet placering inden for bymæssig bebyggelse, der samtidig har en tilstrækkelig dækningsgrad.

Som følge af de topografiske forhold i området samt jernbanens kurvede forløb, skal det bemærkes, at masten skal stå i umiddelbar nærhed af jernbanen, for at den kan anvendes til formålet.

2.2 Projektbeskrivelse ved Dybdalsvej

Der rejses en 42 meter høj mast med tilhørende teknikkabine på baneareal ud for den private fællesvej Dybdalsvej i Tolne. Der vil ligeledes på banearealet blive etableret adgangsvej og vendeplads.

Anlægsperioden forventes at foregå over en periode på op til 14 uger i 2. halvår af 2020.

Når masten samles og rejses kræver det, at sporerne spærres og at banen lukkes helt for trafik. Spærringen vil typisk være i de sene aften- og nattetimer og kun af kortere varighed. I sporspærringsperioderne vil der ikke blive indsat togbusser til erstatning for togtrafikken.

Området set fra vest.

Opstillingssted

2.2.1 Støj i anlægsfasen

Anlægsarbejdet på projektet vil medføre mindre støj, der kan være til gene for nogle af jernbanens naboer.

Støjen kan opstå i form af øget tung trafik i området langs jernbanen og ved byggepladsen, når der fragtes byggematerialer til og fra pladsen og når masten skal samles og rejses. Samling og rejsning af mast vil ske i de sene aften- og nattetimer under en sporspærring.

Når masten er rejst, skal mobilnetoperatørerne opsætte deres udstyr. Det har de 2-3 måneder til.

Den enkelte nabo vil derfor i mange tilfælde opleve, at anlægsarbejdet og støjen kun i perioder er tæt på, mens det i andre perioder sker på større afstand og dermed giver anledning til mindre støj for den enkelte.

Etableringsarbejde

Udgravning, flytning og oplag af jord og andre materialer vil foregå med lastvogne, dumpere og gravemaskiner. Aktiviteten er moderat støjende og vil typisk foregå i dagtimerne.

Forud for rejsningen af den nye mast skal det eksisterende baneareal ryddes for træer og buske, og der skal graves ud til fundament, som efterfølgende støbes. Opstilling og nedtagning af støbeformen vil medføre lidt støj, da man anvender en betonvibrator til at få betonen på plads. Aktiviteten vil vare ca. en dag.

2.2.2 Midlertidige arbejdsarealer

I etableringsperioden vil der være behov for midlertidige arbejdsarealer på naboejendomme. Arbejdsarealerne skal benyttes til arbejdskørsel, oplag af materiel og opstilling af skurby.

Arbejdsveje skal benyttes i forbindelse med arbejder ved samling og rejsning af mast. Der kan udlægges stabilgrus og/eller køreplader efter behov. Arbejdsveje retableres efter arbejdets ophør.

Mastesektioner bliver leveret med sættevogne i henholdsvis én 24 meters sektion og én 18 meters sektion. Herefter bliver mastesektionerne samlet med en lastbilkran. En 150 tons mobilkran vil efterfølgende rejse masten. Masten samles på arealet ud for opstillingsstedet.

Der vil på græsarealet modsat blive etableret en parkeringsplads samt vendeplads til brug for materiel, varevogne samt arbejdskøretøjer.

Opgravet jord fra støbearbejder bortkøres ikke, men genindbygges og terrænreguleres på Banedanmarks areal.

2.3 Myndighedsforhold

Vurdering af Virkninger på Miljøet (VVM)
Trafik-, Bygge- og Boligstyrelsen er myndighed for behandling af sager om vurdering af virkning på miljøet i forbindelse med statslige jernbaneprojekter, jf. § 6a i Jernbaneloven.

Trafik-, Bygge- og Boligstyrelsen traf den 25. maj 2018 en generel afgørelse om, at opsætningen af master til brug for Internet i Tog, ikke er et selvstændigt bilagspunkt i bilag 2 i VVM-direktivet, hvorfor projekterne ikke er omfattet af VVM-reglerne.

Banedanmark har desuden indhentet nedenstående tilladelser og dispensation, hvorved alle nødvendige myndighedstilladelser anses for indhentet.

Planloven
Mast og teknikkabine placeres i landzone og selve området er udpeget som særligt bevaringsværdigt landskab. Herudover er mast og teknikkabine beliggende indenfor skovbyggelinjen samt i fredskov. Omkring opstillingsstedet ligger et beskyttet diget, der er bygget i forbindelse med etablering af jernbanen. Placeringen er endvidere i umiddelbar nærhed af Naturpark Tolne, der ligger øst for jernbanen.

Hjørring Kommune har den 12.07.2019 meddelt landzonetilladelse iht. Planlovens § 35 til opstilling af mast og teknikkabine. Tilladelsen er ikke påklaget.

Byggeloven
Etablering af mast og teknikhytte kræver byggetilladelse, og Hjørring Kommune har på baggrund af Banedanmarks ansøgning meddelt byggetilladelse den 11. september 2019.

Skovloven

Beplantningen på Banedanmarks arealer er omfattet af Skovlovens regler om fredskov, og der kræves Miljøstyrelsens dispensation fra skovlovens § 38 til opstilling af mast og teknikkabine.

Miljøstyrelsen Østjylland har den 19. december 2019 meddelt dispensation til etablering af sendemasten og teknikskabet, samt til rydning af den nødvendige beplantning.

Kulturhistoriske forhold

På de enkelte opstillingssteder kan der efter en konkret vurdering blive foretaget arkæologiske forundersøgelser afhængig af omfanget af midlertidige arbejdsarealer.

Hvis der mod forventning findes fortidsminder under anlægsarbejdet på Dybdalsvej, vil Vendsyssel Historiske Museum straks blive kontaktet, jf. museumslov § 25-27.

3 Ejendomsretlige forhold

Når master til ”Internet i Tog” etableres må både offentlige og private ejendomsejere afstå mindre arealer, samt afgive rettigheder hvor adgangsveje placeres. Nogle arealer eksproprieres permanent, mens andre arealer eksproprieres midlertidigt.

Arealer der eksproprieres midlertidigt, skal Banedanmark bruge til jordarbejde, arbejdsveje og arbejdspladser mv. Efter endt brug vil arbejdsarealet blive retableret til hidtidig anvendelse.

Adgang til fremtidig drift og vedligeholdt af masten og teknikkabine sikres ved pålæg af servitut om vejret. Vejretten gælder både for Banedanmark og operatører, der skal kunne tilgå masten.

3.1 Ekspropriation

I henhold til Jernbaneloven vil de nødvendige arealer og rettigheder blive erhvervet ved ekspropriation efter reglerne i lov om fremgangsmåden ved ekspropriation vedrørende fast ejendom (Statsekspropriationsloven).

Under ’Særlige bestemmelser’ i Kapitel 6 er de ekspropriative indgreb for de enkelte berørte ejendomme oplistet.

I Banedanmarks pjece ’Jernbanen og ekspropriation’ er det beskrevet, hvordan ekspropriationsprocessen foregår. Pjecen er tilgængelig på Banedanmarks hjemmeside www.banedanmark.dk.

4 Besigtigelse ved km 315,64, Sindal

Jernbanens kilometrering begynder i km 0 i Fredericia og har retning mod Frederikshavn.

I kapitel 5, Særlige bestemmelser, fremgår det, hvilke ejendomme der berøres af projektet på denne delstrækning.

4.1 Anlægsarbejde fra km 315,64

Der sker følgende anlægsarbejder på dette område:

Kilometrering	**Ombygningsaktivitet**
KM: 315,64	Der etableres masteplads med gittermast på 42 meter, teknikkabine på 6 x 3 meter med tilhørende parkeringsplads/vendeplads.

5 Særlige bestemmelser

Samtlige arealer, som berøres af anlægsprojektet, er angivet i dette kapitel om 'Særlige bestemmelser'.

For hver berørt ejendom angives det, hvilke indgreb der foretages.

Indgrebene nævnes efter følgende rækkefølge: permanente indgreb, servitutpålæg, midlertidige arealer.

5.1 Hjørring Kommune

Kilometreringen ligger i banens højre spor. Kilometreringen fremgår af ekspropriationsplanen og er anvendt i de nedenstående særlige bestemmelser.

Nedenfor er angivet de forkortelser, der er anvendt som betegnelse for stationeringsside:

bvs. = banens venstre side
bhs. = banens højre side
bbs. = begge sider af banen

Den enkelte ejendom er oplistet i forhold til indgrebets start- og slutkilometrering.

Kilometrering	Matr.nr. og adr.	Beskrivelse af areal- og rettighedserhvervelse
KM 315.34-315.44 bvs.	Matr.nr.: 3a Skørbækshede, Tolne Adresse: Kirkevej 201, 9870 Sindal	Der pålægges servitut om vejret til fordel for Banedanmark og dennes leverandører samt mastebrugere. Der eksproprieres midlertidigt arbejdsareal til brug for færdsel til byggepladsen.
KM 315.43-315.79 bvs.	Matr.nr.: 1c og 1m Skørbækshede, Tolne Adresse: Dybdalsvej 247, 9870 Sindal	Der pålægges servitut om vejret til fordel for Banedanmark og dennes leverandører samt mastebrugere. Der eksproprieres midlertidigt arbejdsareal til brug for færdsel til byggepladsen.
KM 315.51-316.02 bvs.	Matr.nr.: 23l Den Nordlige Del, Hørmested og matr.nr. 19b Tolne By, Tolne Adresse: Dybdalsvej 147, 9870 Sindal	Der pålægges servitut om vejret til fordel for Banedanmark og dennes leverandører samt mastebrugere. Der eksproprieres midlertidigt arbejdsareal til brug for færdsel til byggepladsen, samt arbejdsareal til byggeplads.
KM 315.75-316.00 bvs.	Matr.nr.: 1d Skørbækshede, Tolne Adresse: Dybdalsvej 225, 9870 Sindal	Der pålægges servitut om vejret til fordel for Banedanmark og dennes leverandører samt mastebrugere. Der eksproprieres midlertidigt arbejdsareal til brug for færdsel til byggepladsen.
KM 315.83-316.01 bvs.	Matr.nr.: 2b Skørbækshede, Tolne Adresse: Dybdalsvej 200, 9870 Sindal	Der pålægges servitut om vejret til fordel for Banedanmark og dennes leverandører samt mastebrugere. Der eksproprieres midlertidigt arbejdsareal til brug for færdsel til byggepladsen.
KM 315.99-316.00 bvs.	Matr.nr.: 19h Tolne By, Tolne Adresse: Dybdalsvej 166, 9870 Sindal	Der pålægges servitut om vejret til fordel for Banedanmark og dennes leverandører samt mastebrugere. Der eksproprieres midlertidigt arbejdsareal til brug for færdsel til byggepladsen, samt til vendeplads.
KM 316.00-316.03 bvs.	Matr.nr.: 4a Skørbækshede, Tolne Adresse: Dybdalsvej 167, 9870 Sindal	Der pålægges servitut om vejret til fordel for Banedanmark og dennes leverandører samt mastebrugere. Der eksproprieres midlertidigt arbejdsareal til brug for færdsel til byggepladsen.

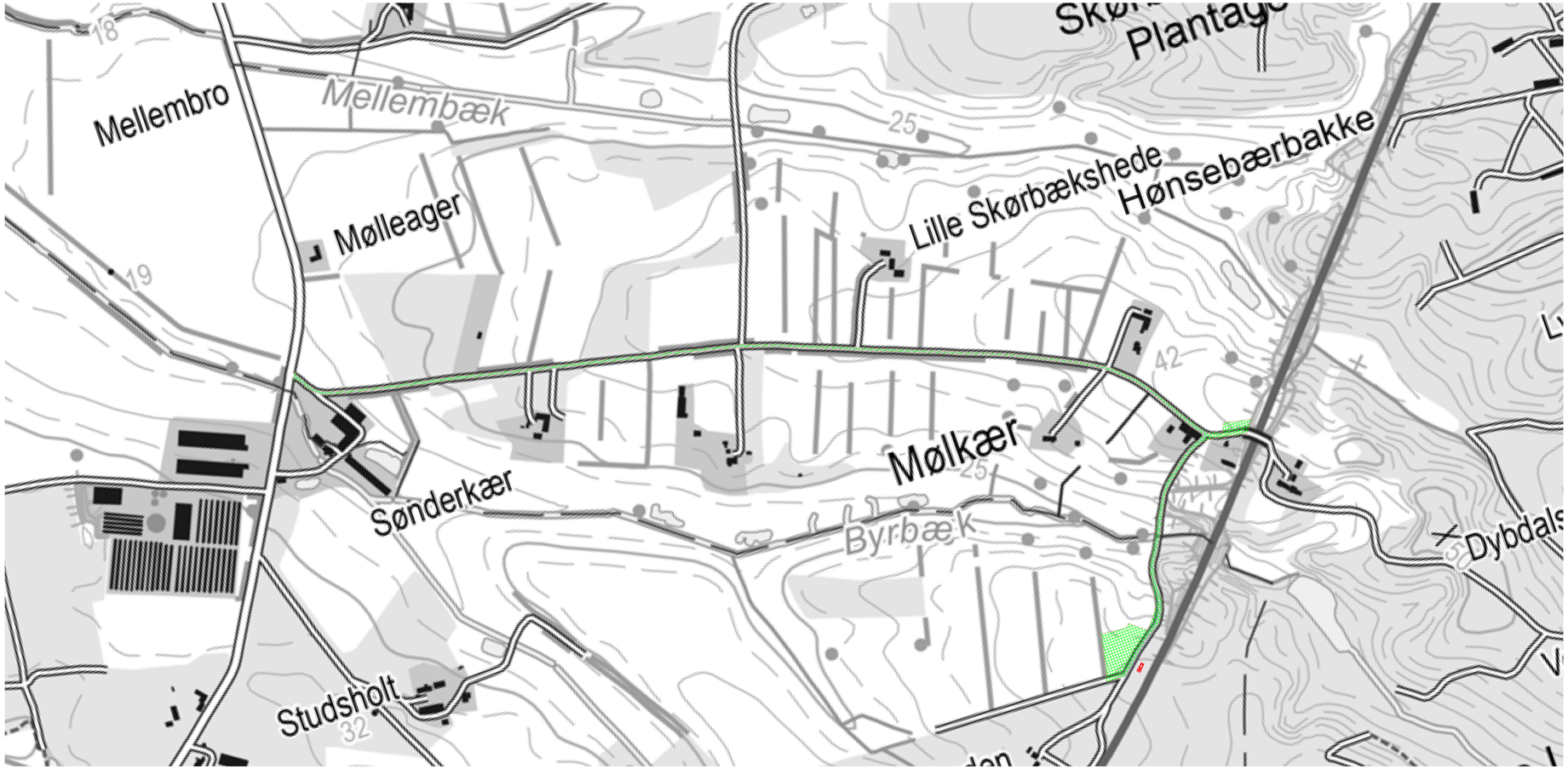

banedanmark	Verificeret Afløser			Adresse Banedanmark Carsten Niebuhrs Gade 43 1577 København V	VEJDIREKTORATET Th.Helsteds Vej 11 8660 Skanderborg
	1. udgave Dato og initialer	Seneste udgave Dato og initialer	Mål 1:4000	Tegningsnavn **Bedre internet i tog** YAF54, Dybdalsvej, 9870 Sindal Opsætning af mast Besigtigelsesplan	
Udarbejdet	26.03.2020 PBN		Enhed Meter		
Kontrolleret	26.03.2020 LPED				
Godkendt	26.03.2020 JLKL				
© Copyright Banedanmark	Sprog Dansk	Udgave A 26.03.2020		Tegningsnr. SA-25-314915-06-19	Side/af sider 1/1

Principskitse

TELCON

Opstalt 42 meter gittermast med tilhørende

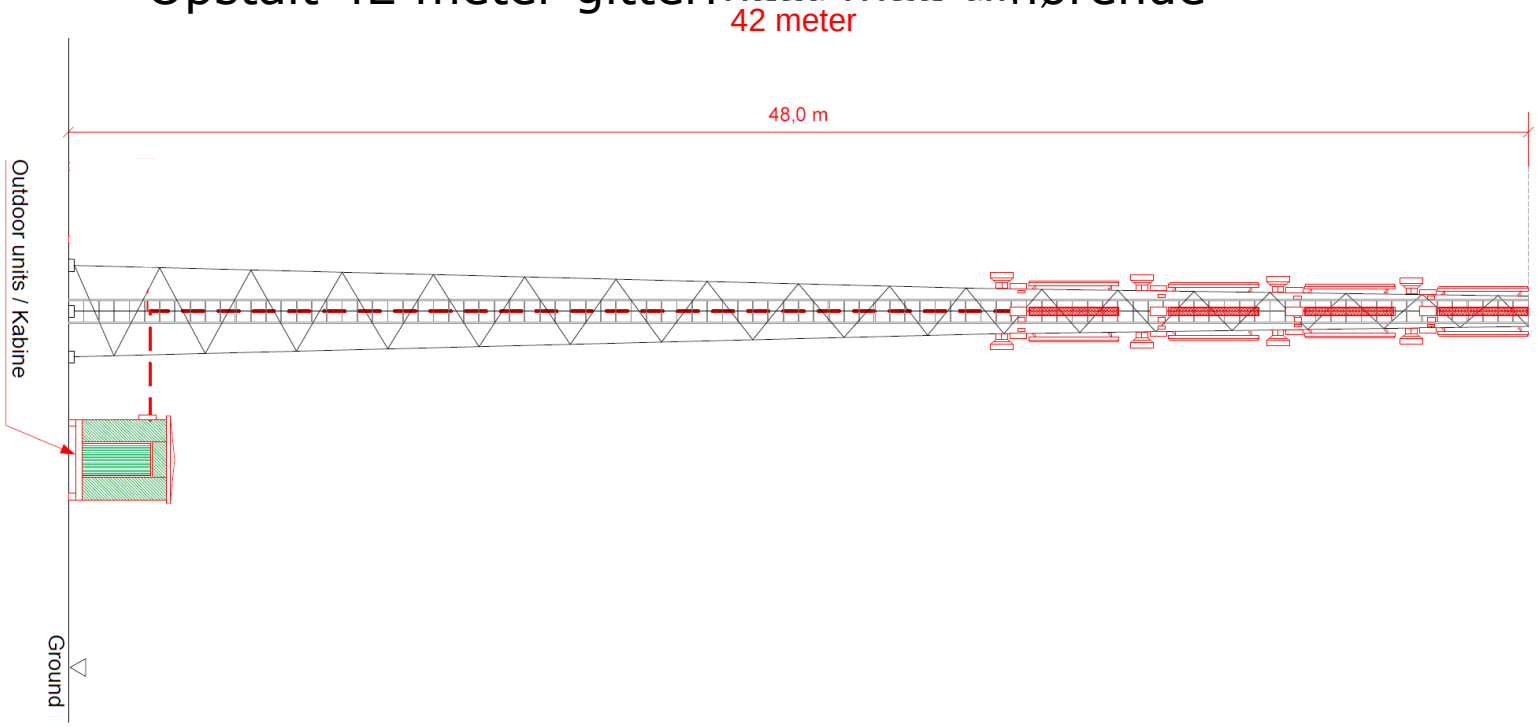

Sag :	YAF54 - Principskitse	Tegningsnummer:	YAF54 - 1

Princip skitse -

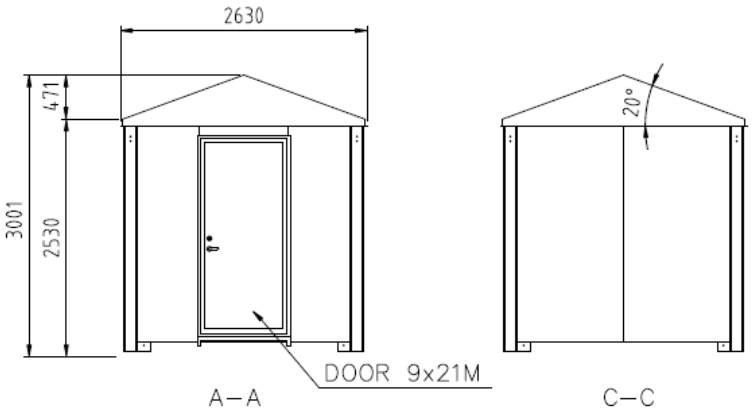

Banedanmark benytter kabinen, der på et givent tidspunkt vil være tilgængelig på markedet. Den vil totalt holde sig indenfor følgende maksimale mål:
H 3,0 m * L 6,0 m * B 3,0 m

Banedanmark sikre at kabinen har plads til alle Teleoperatørs teknik.

Tegningsnummer: YAF54 - 2

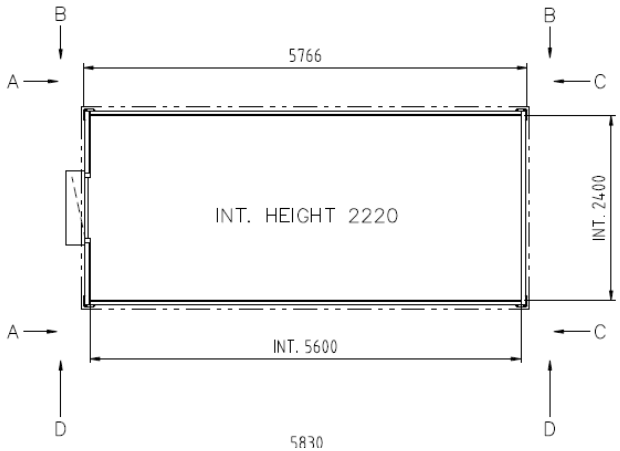

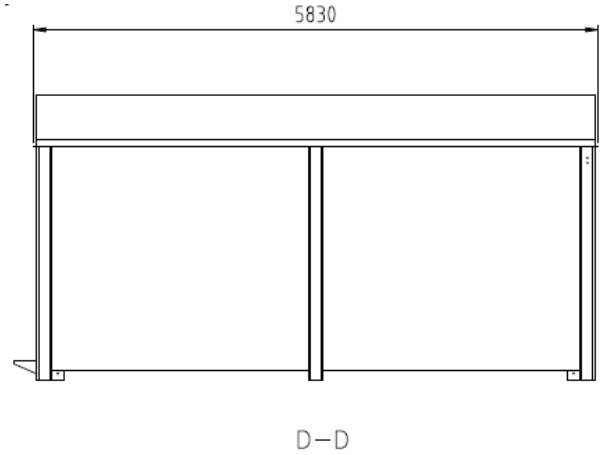

Sag:	YAF54 - Principskitse	Tegningsnummer:	YAF54 - 2

banedanmark

Fortegnelse nr. 1

over
ejere og brugere af jordarealer m.v., om hvis afståelse eller benyttelse der vil blive spørgsmål i anledning af etablering af mast

Bedre internet i tog

YAF54, Dybdalsvej, 9870 Sindal

(Lb. nr. 1 - 8)
(St. 315.34 – 316.03)

Marts 2020

Station		Matr nr.	Ejer og bruger	Ønskes eksproprieret m^2			Bemærkninger
fra	til			b.v.s.	b.h.s.	sum	
			Hjørring Kommune **Skørbækshede, Tolne**				
315.34	315.44	3^a	Jens Rauff Studsholt Kirkevej 201 Tolne 9870 Sindal Ejendommens beliggenhed: Mosbjergvej 210 (9870)				Servitut om vejret til privat fællesvej, Dybdalsvej som anm. k Der gives vejret til ejendommen: (lb.nr. 8) Den nordlige Del, Hørmested matr.nr. 28^a Til midlertidig brug som anm. h: 570 m^2 Heraf: privat fællesvej 570 m^2 Arbejdsarealet skal i anlægsperioden alene anvendes til adgangsvej.

Station		Matr nr.	Ejer og bruger	Ønskes eksproprieret m^2			Bemærkninger
fra	til			b.v.s.	b.h.s.	sum	
			Hjørring Kommune **Skørbækshede, Tolne**				
315.43 315.66 315.57	315.57 315.75 315.66	1^m 1^c	Henrik Jørgen Pedersen og Anette Pedersen Dybdalsvej 247 Tolne 9870 Sindal				Servitut om vejret til privat fællesvej, Dybdalsvej som anm. k Der gives vejret til ejendommen : (lb.nr. 8) Den nordlige Del, Hørmested matr.nr. 28^a Til midlertidig brug som anm. h: 1440 m^2 Heraf: privat fællesvej 1440 m^2 Arbejdsarealet skal i anlægsperioden alene anvendes til adgangsvej.

Station		Matr nr.	Ejer og bruger	Ønskes eksproprieret m^2			Bemærkninger
fra	til			b.v.s.	b.h.s.	sum	
			Hjørring Kommune **Skørbækshede, Tolne**				
315.75	315.84	1^d	Karl Ove Graven Dybdalsvej 225 Tolne 9870 Sindal				Servitut om vejret til privat fællesvej, Dybdalsvej som anm. k Der gives vejret til ejendommen: (lb.nr. 8) Den nordlige Del, Hørmested matr.nr. 28^a Til midlertidig brug som anm. h: 470 m^2 Heraf: privat fællesvej 470 m^2 Arbejdsarealet skal i anlægsperioden alene anvendes til adgangsvej.

Station		Matr nr.	Ejer og bruger	Ønskes eksproprieret m^2			Bemærkninger
fra	til			b.v.s.	b.h.s.	sum	
			Hjørring Kommune **Skørbækshede, Tolne**				
315.83	316.01	2^b	Annette Dalum Peitersen Præstevej 56 3200 Helsinge Ejendommens beliggenhed: Dybdalsvej 200, 9870 Sindal				Servitut om vejret til privat fællesvej, Dybdalsvej som anm. k Der gives vejret til ejendommen: (lb.nr. 8) Den nordlige Del, Hørmested matr.nr. 28^a Til midlertidig brug som anm. h: 1470 m^2 Heraf: privat fællesvej 1470 m^2 Arbejdsarealet skal i anlægsperioden alene anvendes til adgangsvej.

Station		Matr nr.	Ejer og bruger	Ønskes eksproprieret m^2			Bemærkninger
fra	til			b.v.s.	b.h.s.	sum	
			Hjørring Kommune **Skørbækshede, Tolne**				
316.00	316.03	4^a	Kurt Henrik Nielsen Dybdalsvej 167 Tolne 9870 Sindal				Servitut om vejret til privat fællesvej, Dybdalsvej som anm. k Der gives vejret til ejendommen: (lb.nr. 8) Den nordlige Del, Hørmested matr.nr. 28^a Til midlertidig brug som anm. h: 500 m^2 Heraf: privat fællesvej 500 m^2 Arbejdsarealet skal i anlægsperioden alene anvendes til adgangsvej.

Station		Matr nr.	Ejer og bruger	Ønskes eksproprieret m^2			Bemærkninger
fra	til			b.v.s.	b.h.s.	sum	
			Hjørring Kommune **Tolne By, Tolne**				
315.99	316.00	19^h	Hans Skovsmose Nielsen Dybdalsvej 166 Tolne 9870 Sindal				Servitut om vejret til privat fællesvej, Dybdalsvej som anm. k Der gives vejret til ejerne af: (lb.nr. 8) Den nordlige Del, Hørmested matr.nr. 28^a Til midlertidig brug som anm. h: 930 m^2 Heraf: privat fællesvej 180 m^2

Station		Matr nr.	Ejer og bruger	Ønskes eksproprieret m^2			Bemærkninger
fra	til			b.v.s.	b.h.s.	sum	
			Hjørring Kommune **Den nordlige Del,** **Hørmested**				
315.51	315.81	23^{l}	Thomas Muhlig og Laila Olsen Dybdalsvej 147 Tolne 9870 Sindal				Servitut om vejret til privat fællesvej, Dybdalsvej som anm. k Der gives vejret til ejendommen:
			Tolne By, Tolne				(lb.nr. 8) Den nordlige Del, Hørmested
315.81	316.02	19^{b}	Samme ejer.				matr.nr. 28^{a} Til midlertidig brug som anm. h: 6230 m^2 Heraf: privat fællesvej 3030 m^2

Station		Matr nr.	Ejer og bruger	Ønskes eksproprieret m^2			Bemærkninger
fra	til			b.v.s.	b.h.s.	sum	
315.61	315.71	28^a	**Hjørring Kommune** **Den nordlige Del,** **Hørmested** Banedanmark Carsten Niebuhrs Gade 43 1577 København V CVR nr. 18632276 Ejendommens beliggenhed: Jernbanegade 10				Ejerndommen tildeles vejret til privat fællesvej, Dybdalsvej, jf. anm. k over: (lb.nr. 1) Skørbækshede, Tolne matr.nr. 3^a (lb.nr. 2) Skørbækshede, Tolne matr.nr. 1^c (lb.nr. 2) Skørbækshede, Tolne matr.nr. 1^m (lb.nr. 3) Skørbækshede, Tolne matr.nr. 1^d (lb.nr. 4) Skørbækshede, Tolne matr.nr. 2^b (lb.nr. 5) Skørbækshede, Tolne matr.nr. 4^a (lb.nr. 6) Tolne By, Tolne matr.nr. 19^h (lb.nr. 7) Den nordlige Del, Hørmested matr.nr. 23^l (lb.nr. 7) Tolne By, Tolne matr.nr. 19^b

Forklaring af servitutter m.m.

Anmærkning h:
Ejendommen pålægges servitut om arbejdsareal.

Arealet anvendes i hele eller dele af anlægsperioden i forbindelse med anlægsarbejderne.

Arealet kan f.eks. anvendes til:
1) Arbejdsareal, dvs. til kørsel og transport af materialer, anstillingsplads, oplag af materialer, mv.
2) Sidetag/fyldtagning, dvs. at der graves sand og grus, der bruges til anlægget.
3) Udsætning, dvs. varig deponering af jord, der er i overskud fra anlægget. Det er ikke forurenet jord.
4) Etablering af dyrkningsskråninger, dvs. terrænet reguleres og jævnes, så der dannes en flad skråning mod/fra anlægget. Arealet kan efterfølgende anvendes til at dyrke landbrugsafgrøder.
5) Anden regulering af terrænet.
6) Ledningsarbejder, dvs. arbejdsareal til brug ved flytning af ledninger eller etablering af nye ledninger, der skal lægges i jorden i forbindelse med anlægget. Det er for eksempel rør, der bruges til vejens afvanding samt markdræn.

Når arealet ikke anvendes mere, afleveres det i ryddet tilstand – eventuelt grubbet og med muld.
Har arealet været anvendt som nævnt i 2) - 5), kan der være varig ændring af terrænet.

Lodsejer har ikke ret til adgang eller brugsret til arealet i den periode, hvor anlægsmyndigheden bruger det.

Banedanmark har påtaleretten.

Betaling kan være fastsat og udbetalt i forbindelse med ekspropriationsforretningen. Ellers betaler anlægsmyndigheden afgrødeerstatning eller leje første år, arealet anvendes til arbejdsareal. Der betales desuden for beplantning, flytning af hegn, m.v.
For andet og efterfølgende år indtil aflevering betales leje. Ved aflevering betales for eventuel skade på arealet.

Hvis anlægsmyndigheden og lodsejeren ikke indbyrdes kan blive enige om betalingen for brug af arealerne og/eller vilkårene for arealernes aflevering, afgøres uenigheden af ekspropriationskommissionen.

Anmærkning k:
Ejendommen pålægges servitut om vejret.

Servitutten skal sikre, vejadgang for de ejendomme, som har fået vejret.

Vedligeholdelsespligten påhviler de ejendomme eller personer, der har vejret. Omfanget af vedligeholdelsen afhænger af færdslens omfang og art. Uoverensstemmelser afgøres efter privatvejsloven.

De vejberettigede har påtaleretten.

Det bemærkes, at arealerne i fortegnelsen kun er foreløbige, og at ændringer må forventes ved den endelige afsætning af grænserne i marken.

København, 26. marts 2020

Jakob Lind
Banedanmark
Signalsystemer,
Signal Drift,
Internet i Tog
Vasbygade 10
2450 København SV

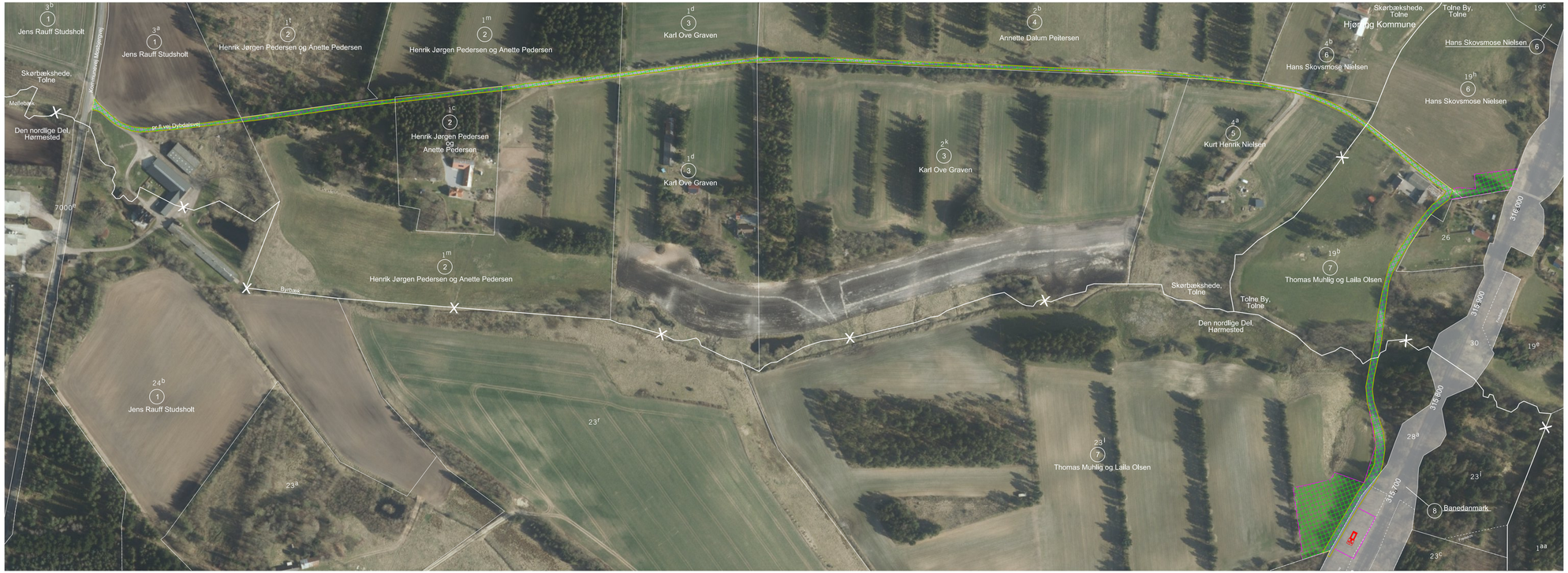

Ejerlav: Skørbækshede, Tolne
Tolne By, Tolne
Den nordlige Del, Hørmested

Kommune: Hjørring

Signaturforklaring:

= Nyt projekt

= Eksisterende bane

= Midlertidigt arbejdsareal

= Servitutbelagt areal

Berørte løbenre. på denne ekspropriationsplan:
1-8

KOORDINATSYSTEM: KP2000J
Større anlæg\8x\893004 Projekt til anlæg\Fagdata\Areal\F1\Planer\SA-25-315290-06-19

banedanmark	Verificeret / Afløser	Adresse: Banedanmark, Carsten Niebuhrs Gade 43, 1577 København V		VEJDIREKTORATET, Th.Helstedsvej 11, 8660 Skanderborg
	1. udgave, Dato og initialer	Seneste udgave, Dato og initialer	Mål 1:2000	Tegningsnavn: **Bedre internet i tog** YAF54, Dybdalsvej, 9870 Sindal Opsætning af mast Ekspropriation
Udarbejdet	26.03.2020 PBN		Enhed: Meter	
Kontrolleret	26.03.2020 LPED			
Godkendt	26.03.2020 JLKL			
© Copyright Banedanmark	Sprog: Dansk	Udgave: A 26.03.2020	Tegningsnr.: SA-25-315290-06-19	Side/af sider: 1/1