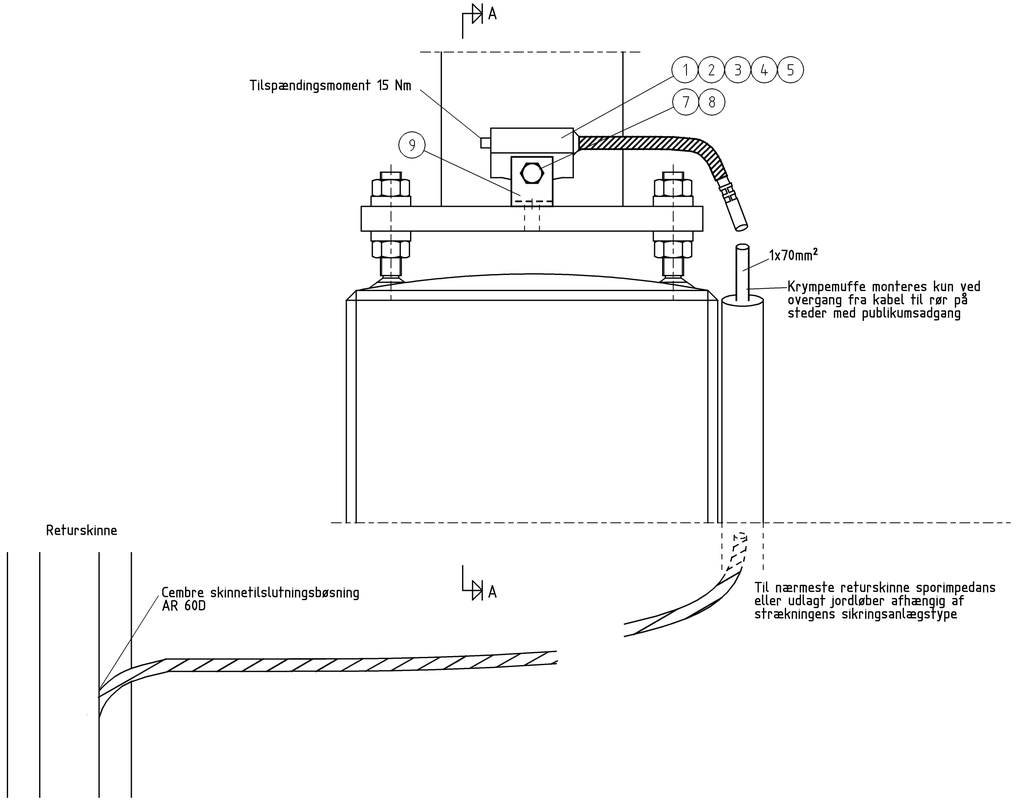

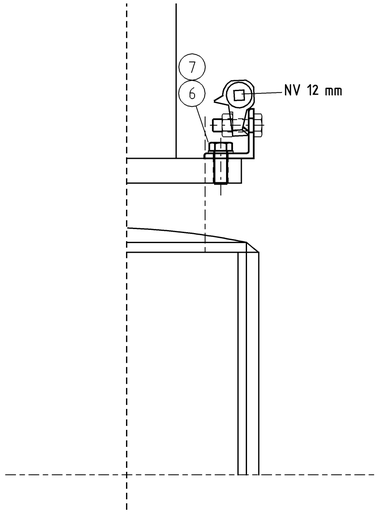

Snit A-A

NOTE:

For gennemmåling af Banegnistgabet bores et hul i krympeslanges forside maks. Ø 4 mm

Kabel på Banegnistgab monteres med slæk på 5 cm for udskiftning af Banegnistgab

Trækrør placeres tæt på fundamentet efter forholdene, og altid væk fra adgangsvejene

Trækrør kan fastgøres til fundament med kabelbøjle. Montagedybde i fundament maks. 15 mm

Stk							Emne	Pos	Matr.	Tegning nr.
							Vinkel for Banegnistgab 60 x 60 x 6	9	A2	FN 8018.0800.0
1	1		1				Møtrik M16	8	A4-80	
1	1		1				Sætskrue M16/40	7	A4-80	
2	2		2				Centerfjederskive Ø 27,4 / 16,2	6	A4	
1	1		1				Banegnistgab SDS 5, 120V Gul	5		FN 8046.0500.5
1							Banegnistgab SDS 4, 230V Grøn	4		FN 8046.0500.4
	1						Banegnistgab SDS 3, 550V Blå	3		FN 8046.0500.3
		1					Banegnistgab SDS 2, 350V Rød	2		FN 8046.0500.2
			1				Banegnistgab SDS 1, 600V Sort	1		FN 8046.0500.1

Gendstand/ tegning nr.
FS 8032.0500.5 Banegnistgab SDS 5, DC tændspænding 120V
FS 8032.0500.4 Banegnistgab SDS 4, DC tænsspænding 230V
FS 8032.0500.4 Banegnistgab SDS 1, DC tændspænding 550V
FS 8032.0500.2 Banegnistgab SDS 2, DC tændspænding 350V
FS 8032.0500.1 Banegnistgab SDS 1, DC tændspænding 600V

banedanmark

Verificeret

Afløser

Adresse
Banedanmark
Amerika Plads 15
2100 København Ø

Projektering
Atkins Danmark A/S
Arne Jacobsens Allé 17
2300 København S

	1. udgave Dato og initialer	Seneste udgave Dato og initialer	Mål 1:2
Udarbejdet	13.10.2006 BM	18.12.2007 JNIS	Enhed
Kontrolleret	13.10.2006 RC	19.12.2007 SPS	
Godkendt	13.10.2006 VPE	19.12.2007 JBN	

Tegningsnavn
Elkomponenter
Samlingstegning
Banegnistgab SDS på mast

© Copyright Banedanmark

Sprog

Udgave
01.03 19.12.2007

Tegningsnr.
FS 8032.0500.1-.5

Side/af sider
1/1