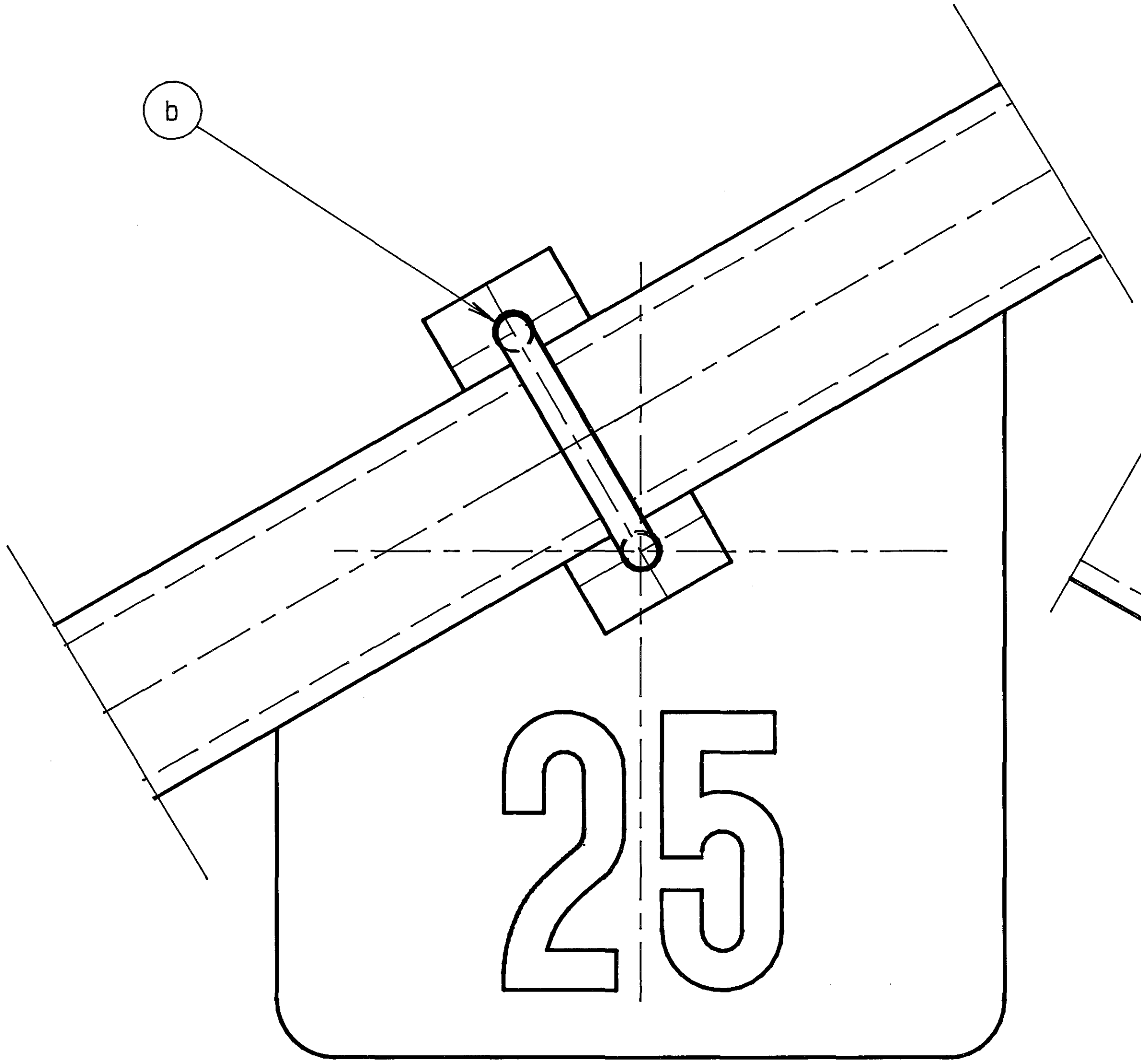

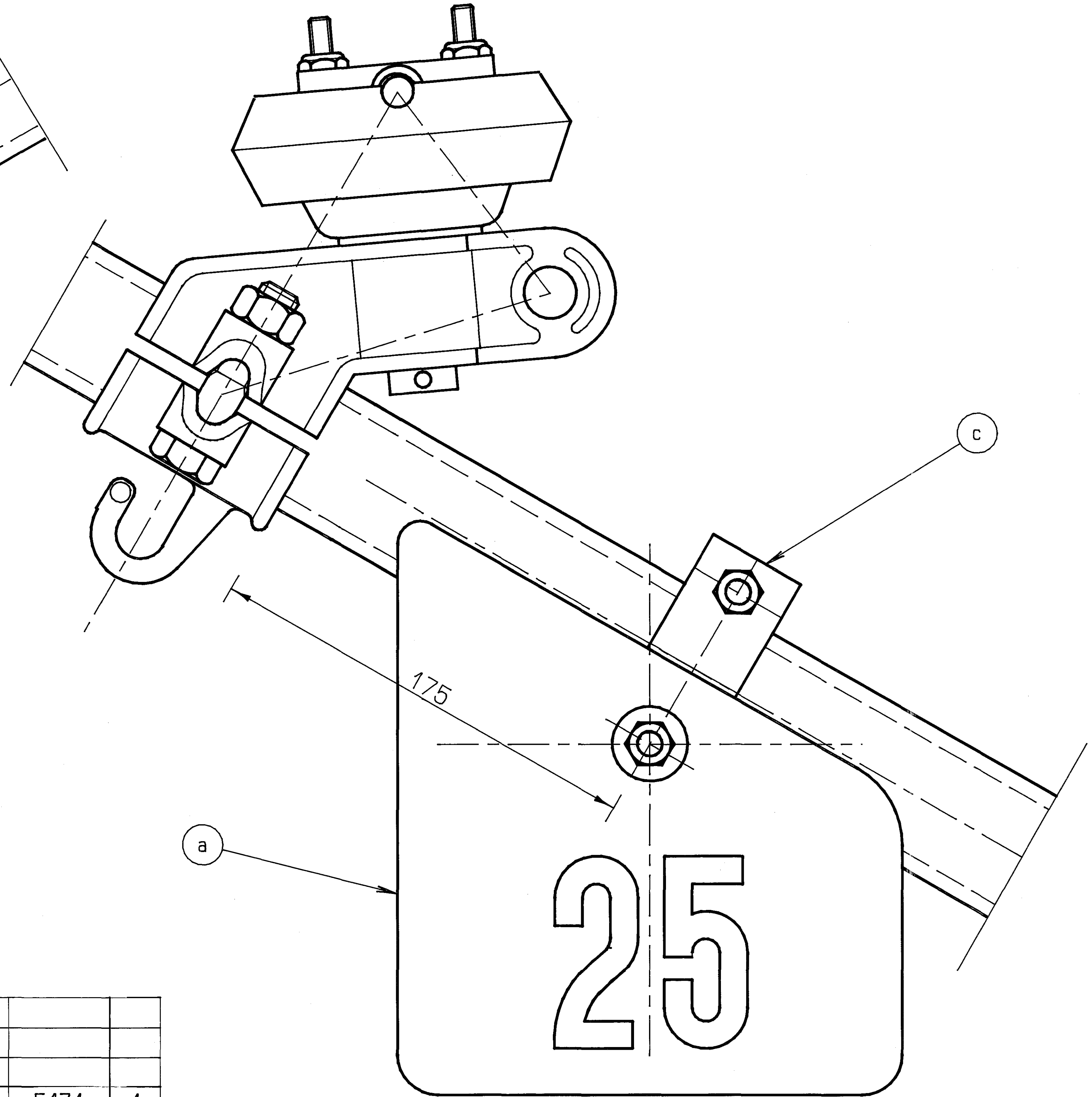

Set i køreretningen

Mål 1: 2

Pos	Benævnelse	Materiale	KN	A nr	Stk
f					
e					
d					
c	Fladjern til mastenummerskilt		43.019	5471	1
b	Bøjle til mastenummerskilt		43.020	5472	1
a	Plade for mastenummerskilt		43.023	5476	1

Montageteg. for mastemummerskilt	KN43.022	Afløser:	DSB	FØT	02.07.96	[signature]	Anr 5473

Anr 5473

Kartotek		
n		
m		
l		
k		
i		
h		
g		
Rettelse		
f		
e		
d		
c		
b		
a		
Rev eft udførelse		
Kontr	9/7-96	SSØ
Tegn.	02/07/96	bj
Konstr	1996	KL